SPECIFICATION APPLIED

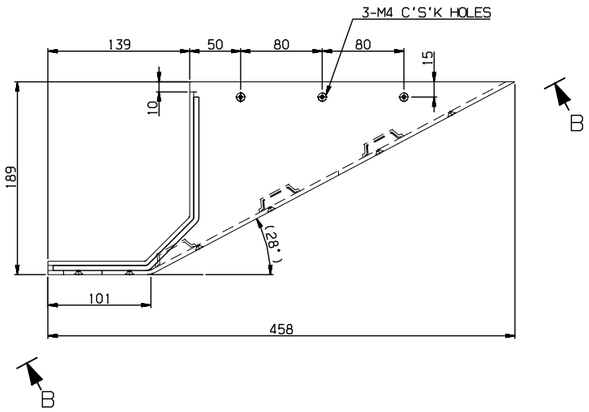

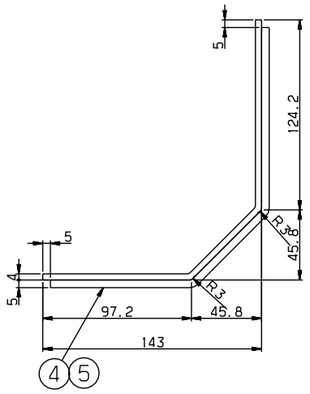

SECTION C-C
SCALE=1/2

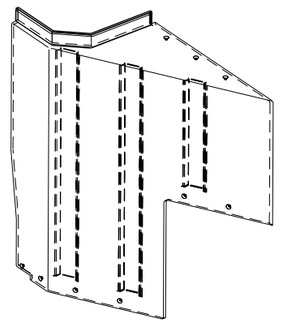

ISO VIEW

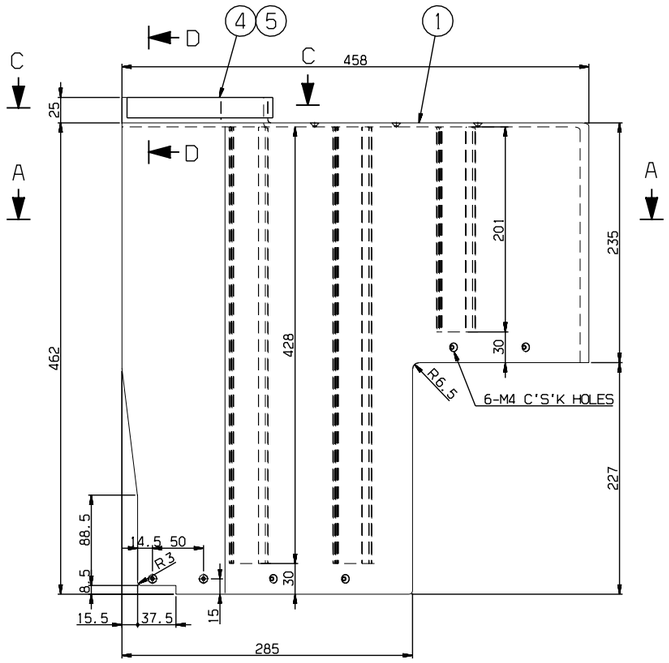

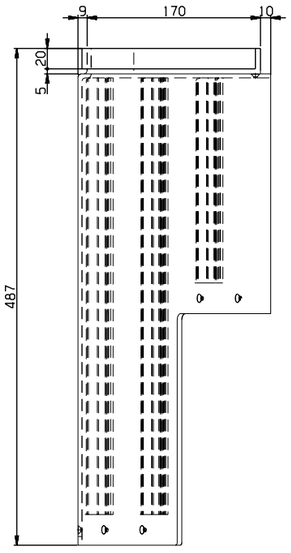

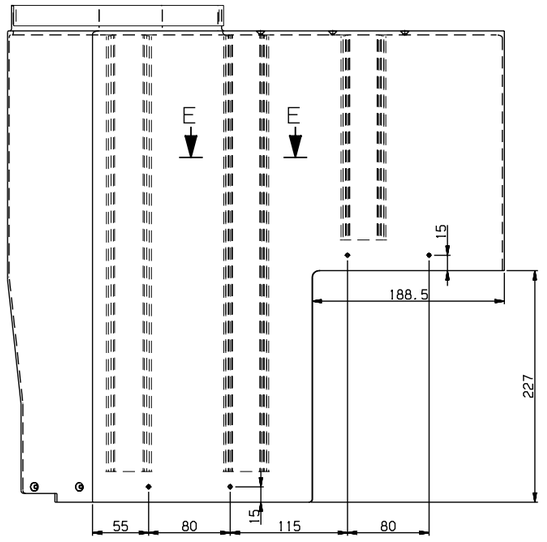

VIEW B-B

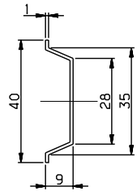

DETAIL #2.3
SCALE=1/1

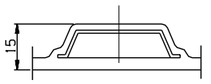

SECTION E-E
SCALE=1/1

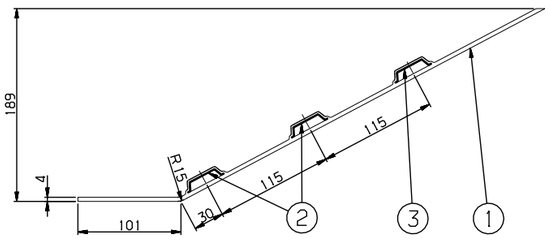

SECTION A-A

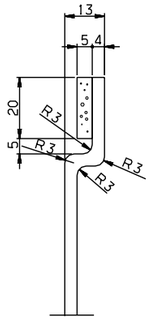

SECTION D-D
SCALE=1/1

NOTE

1. AN INTERIOR PANEL'S COLOR(RAL 7047) AND SURFACE SHALL BE MANUFACTURED AFTER SAMPLE'S APPROVAL BY CUSTOMER

5	RFP57028AN0-005	ADHESIVE	ASSY	1		
4	RFP57028AN0-004	PAKING	NEOPRENE SPONGE	1		T5X20X290
3	RFP57028AN0-003	STIFFENER	A1050P	1		T1.L=201
2	RFP57028AN0-002	STIFFENER	A1050P	2		T1.L=428
1	RFP57028AN0-001	COVER	FRP	1		T4
품번 NO.	부품 번호 PART NO.	품명 DESCRIPTION	재질 MATERIAL	수량 Q'TY	검사 V.T	비고 REMARKS

승인 APP	H.G.RYU 2010.02.26	재질 MAT'L	ASSY	명칭 TITLE	COVER
검도 CHK	H.S.KIM 2010.02.26	중량 G.W			
설계 DGN	Y.D.KIM 2010.02.25	일반공차 MC / WD / CT	B / B / B	도면 번호 DRG. NO	RFP57028AN0 Ver. 00 Rev. --
제도 DRG		SIZE	A1	SCALE	1/3 매수 SHEET 1 of 1

HYUNDAI Rotem 현대로템주식회사

참고치수 REF. NO.

기호 MARK	일자 DATE	변경 내역 DETAIL OF REVISION(E.C ZONE)	설변번호 E.C NO.	설계 DGN	검도 CHK	승인 APP

일반공차 GENERAL TOLERANCE			
절삭 MACHINING (±)			
기준 GRADE	A	B	C
~6	0.05	0.1	0.2
~30	0.1	0.2	0.5
~120	0.15	0.3	0.8
~315	0.2	0.5	1.2
~1M	0.3	0.8	2.0
~2M	0.5	1.2	3.0
~4M	0.8	2.0	4.0
~8M	-	3.0	5.0
~12M	-	4.0	6.0
~15M	-	5.0	7.0
~20M	-	6.0	8.0
용접 WELDING (±)			
기준 GRADE	A	B	C
~3	1	1	1
~30	1	2	3
~120	1	2	3
~315	1	2	4
~1M	2	3	6
~2M	3	4	8
~4M	4	6	11
~8M	5	8	14
~12M	6	10	18
~15M	7	12	21
~20M	8	14	24
주조 CASTING (±)			
기준 GRADE	A	B	
~40	2	4	
~30	2	3	
~10	1	1.5	
~3	0.5	1	
~3150	-	7	
~1600	4	5	
~800	3	4	
~400	2	3	
~200	1.5	2	
~100	1	1.5	

본 도면은 당사 재산권과 비밀이며 무단복사/배포 금지됨. PROPERTY OF ISSUING ENTITY, CANNOT BE DISTRIBUTED OR REPRODUCED WITHOUT AUTHORIZATION.

CATIA

3D5101

FP-

넌-PRJT

설변번호